審判割当も御確認ください。

第37回千葉県スポーツ少年団軟式野球交流大会　組合表

【小学生の部】

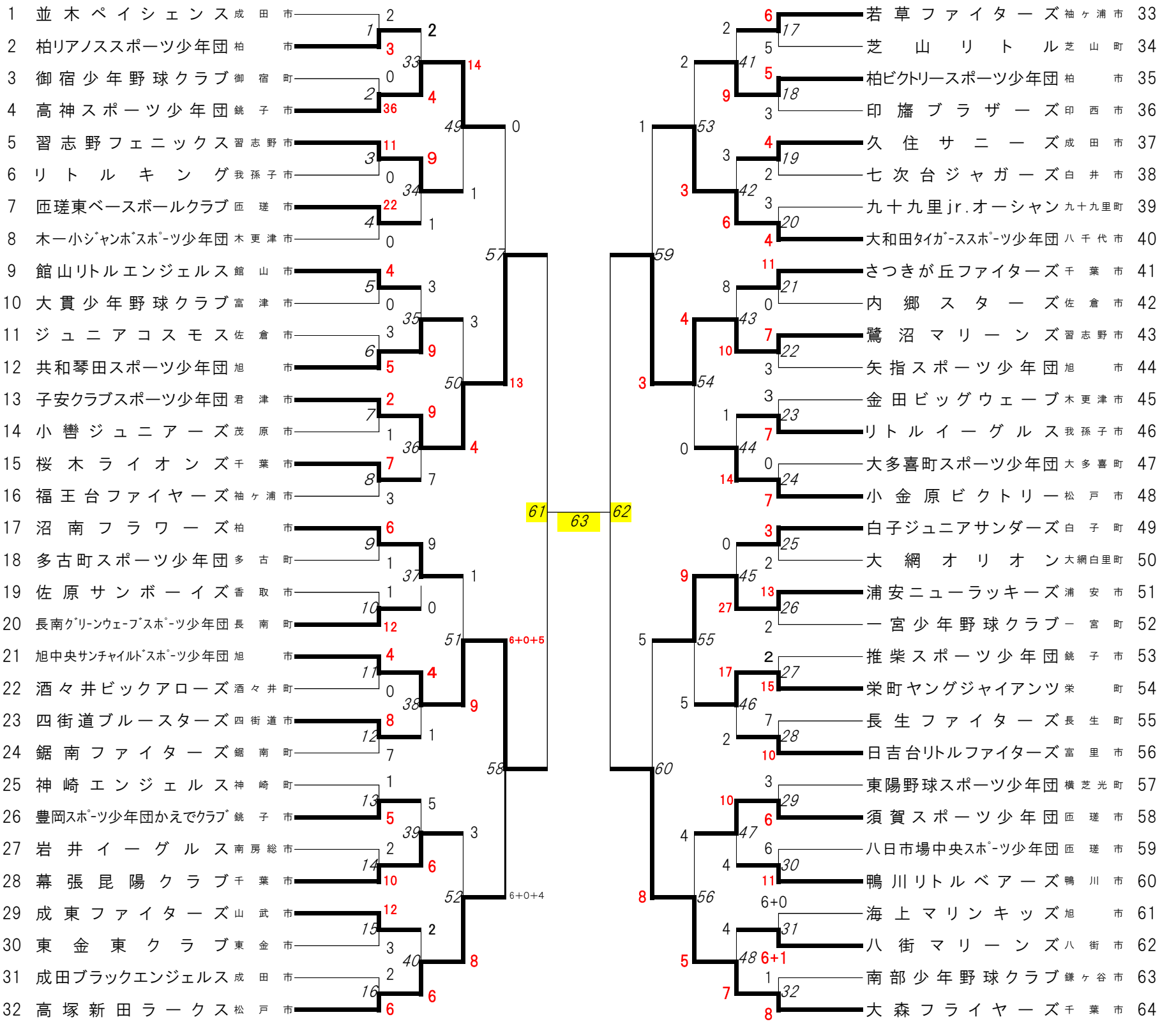

6月13日(土)に準決勝・決勝・閉会式を行います。

No.	月日	時刻	会場	No.	月日	時刻	会場	No.	月日	時刻	会場	No.	月日	時刻	会場
1	5/9	10:00	銚子商業高校野球場	17	5/9	13:00	鎌数工業団地第2公園	33	5/10	10:00	銚子商業高校野球場	49	5/17	9:00	銚子市野球場
2	5/9	12:00	銚子商業高校野球場	18	5/9	11:00	仁玉コミュニティ広場	34	5/10	12:00	銚子商業高校野球場	50	5/17	11:00	銚子市野球場
3	5/9	14:00	銚子商業高校野球場	19	5/9	13:00	仁玉コミュニティ広場	35	5/10	14:00	銚子商業高校野球場	51	5/30	10:00	銚子市野球場
4	5/9	11:00	さざんか広場野球場	20	5/10	10:00	みどり平東公園野球場	36	5/10	10:00	銚子市野球場	52	10:00	11:00	飯岡野球場
5	5/9	13:00	さざんか広場野球場	21	5/9	11:00	海上コミニュティ運動公園野球場	37	5/24	9:00	飯岡野球場	53	5/24	9:00	東総衛生組合
6	5/9	10:00	銚子市野球場	22	5/9	13:00	海上コミニュティ運動公園野球場	38	5/10	12:00	銚子市野球場	54	5/24	11:00	東総衛生組合
7	5/9	12:00	銚子市野球場	23	5/9	11:00	みどり平東公園野球場	39	5/10	10:00	市立銚子高校野球場	55	5/16	13:00	銚子市野球場
8	5/9	14:00	銚子市野球場	24	5/9	11:00	旭スポーツの森公園野球場	40	5/10	12:00	市立銚子高校野球場	56	5/17	13:00	銚子市野球場
9	5/9	11:00	飯岡野球場	25	5/9	13:00	旭スポーツの森公園野球場	41	5/10	14:00	市立銚子高校野球場	57	5/24	13:00	飯岡野球場
10	5/10	14:00	海上コミニュティ運動公園野球場	26	5/9	10:00	旧銚子西高野球場	42	5/23	14:00	桜木ライオンズ球場	58	5/31	10:00	銚子市野球場
11	5/9	11:00	東総衛生組合	27	5/9	12:00	旧銚子西高野球場	43	5/10	10:00	海上コミニュティ運動公園野球場	59	6/6	14:00	銚子市野球場
12	5/9	10:00	市立銚子高校野球場	28	5/9	13:00	飯岡野球場	44	5/10	14:00	銚子市野球場	60	5/24	13:00	東総衛生組合
13	5/9	12:00	市立銚子高校野球場	29	5/9	11:00	山桑球場	45	5/10	10:00	旧銚子西高野球場	61	6/13	9:00	銚子市野球場
14	5/9	14:00	市立銚子高校野球場	30	5/10	12:00	みどり平東公園野球場	46	5/10	12:00	旧銚子西高野球場	62	6/13	11:00	銚子市野球場
15	5/9	13:00	東総衛生組合	31	5/9	13:00	山桑球場	47	5/16	10:00	銚子市野球場	63	6/13	14:00	銚子市野球場
16	5/9	11:00	鎌数工業団地第2公園	32	5/9	13:00	みどり平東公園野球場	48	5/10	12:00	海上コミニュティ運動公園野球場				